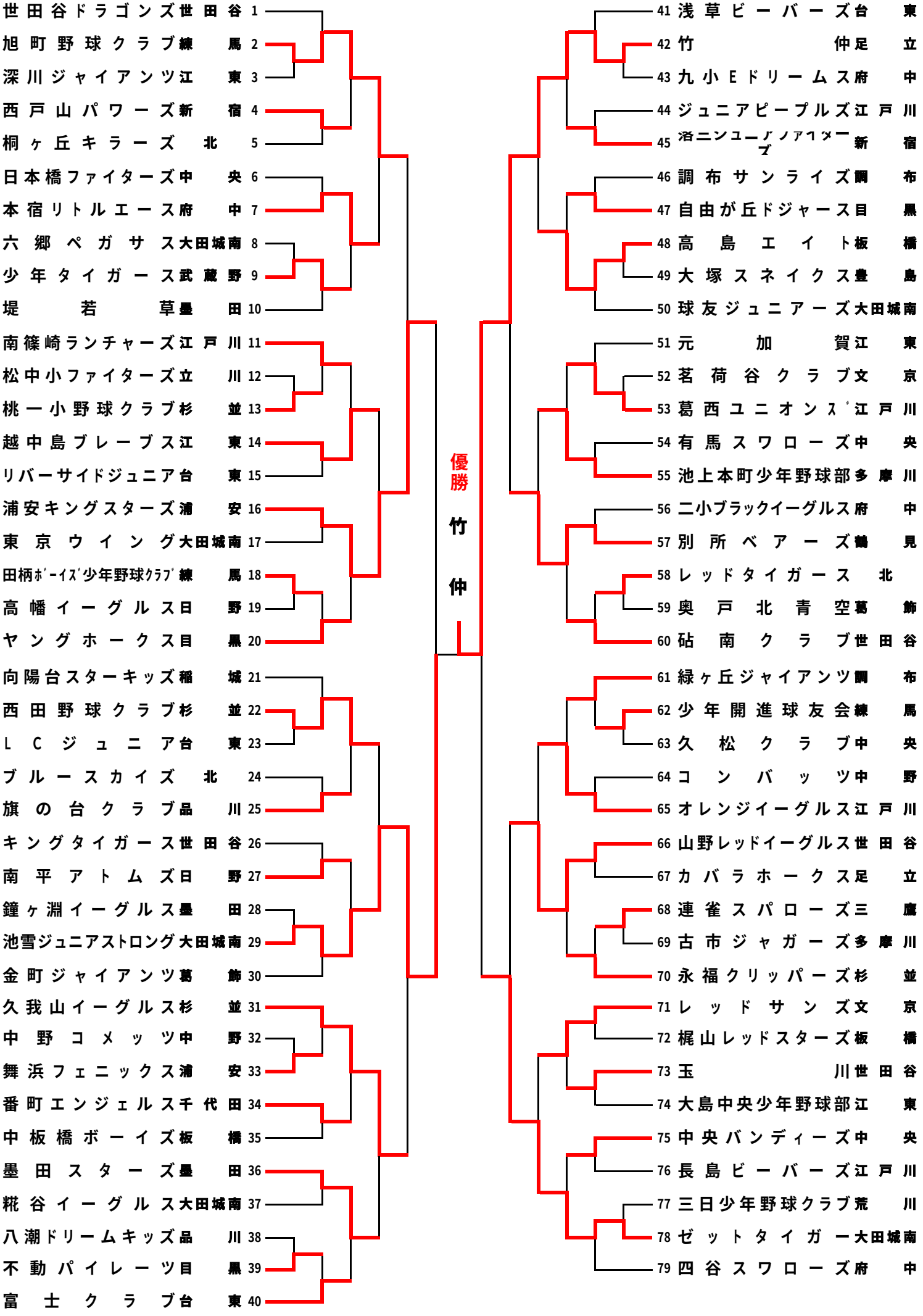第12回　ナガセケンコー杯スプリング親善野球大会